### Měření odchylky

- kompletní měřicí systém jako sada nebo jako jednotlivé díly
- upínadlo pro rotační senzory s perfektním přítlakem
- s ozubeným hřebenem a ozubeným kolem
- jedna otáčka ozubeného kola je přesně 50 mm
- jednoduché na použití

**Popisy a aplikace :**

Upínadlo rotačních senzorů (8.0010.7000.0004) je pohyblivé lože pro senzory, na hřídel se může připojit měřicí nebo ozubené kolo. Díky tomu je zajištěn optimální přítlak a zabráněno přetížení ložiska senzoru.
Při použití s generátorem pulzů, ozubeným hřebenem a ozubeným kolem (8.0010.7000.0001 a ...0002) slouží jako jednoduchý délkový měřicí systém. Jedna otáčka ozubeného kola na ozubeném hřebenu odpovídá vzdálenosti 50 mm.

Navíc jsou ozubené hřebeny navrženy tak, aby mohl být namontován bez vůle. Odchylka měření je 0,1 mm na 1 m délky ozubeného hřebenu. Upínadlo, ozubený hřeben a ozubené kolo jsou k dispozici jako sada pro účely měření odchylek (8.0010.7000.0005).
Montážní pomůcka (8.0010.7000.0003) je vyžadována pro udržování přesné polohy při montáži ozubeného řemenu.

Typické příklady aplikací :
- dřevozpracující průmysl
- textilní průmysl
- manipulační a automatizační technika
- strojírenství / speciální stroje

**Úchytky pro rotační senzory :**

materiál :
vodicí tyč : nerez ocel
příruba : Al

Zahloubení DIN 74-Km3

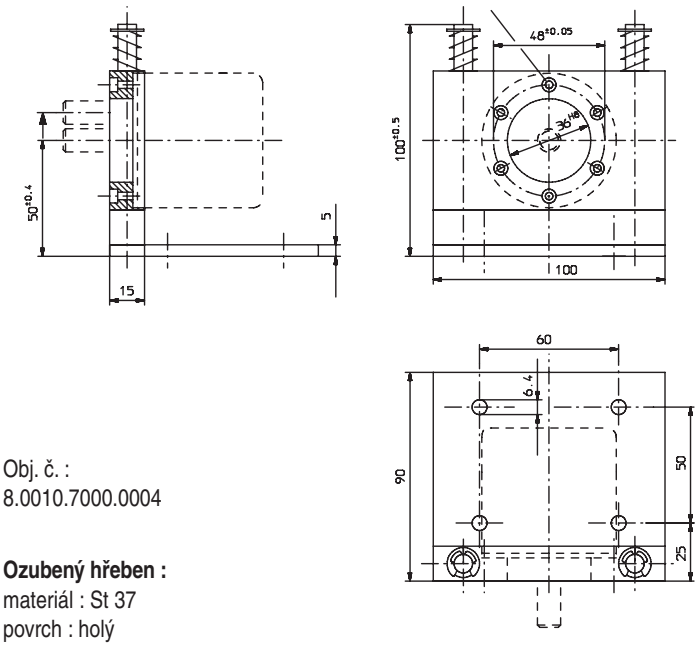


Obj. č. :
8.0010.7000.0004

**Ozubený hřeben :**
materiál : St 37
povrch : holý
modul : cca. 1

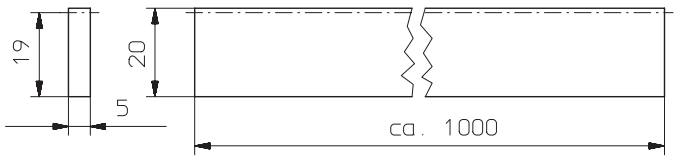


Obj. č. :
8.0010.7000.0001

**Ozubené kolo:**
materiál: dobře obrobitelná ocel
povrch: leštěný
modul: cca 1
počet zubů: 16

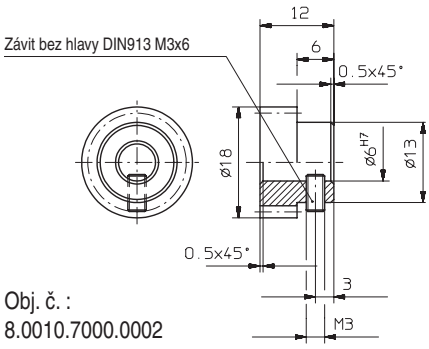


Obj. č. :
8.0010.7000.0002

**Montážní pomůcka :**
materiál : St 37
povrch : holý
modul : cca. 1

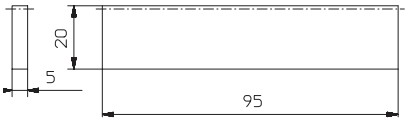


Obj. č. :
8.0010.7000.0003